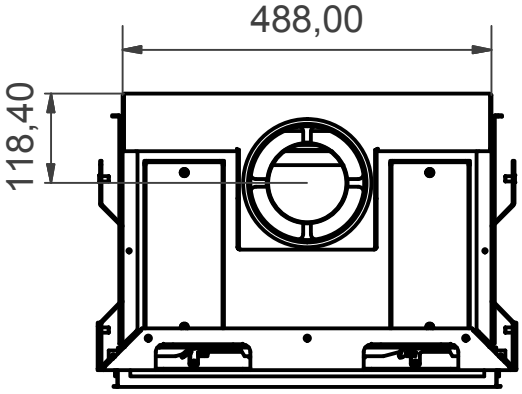
488,00
118,40

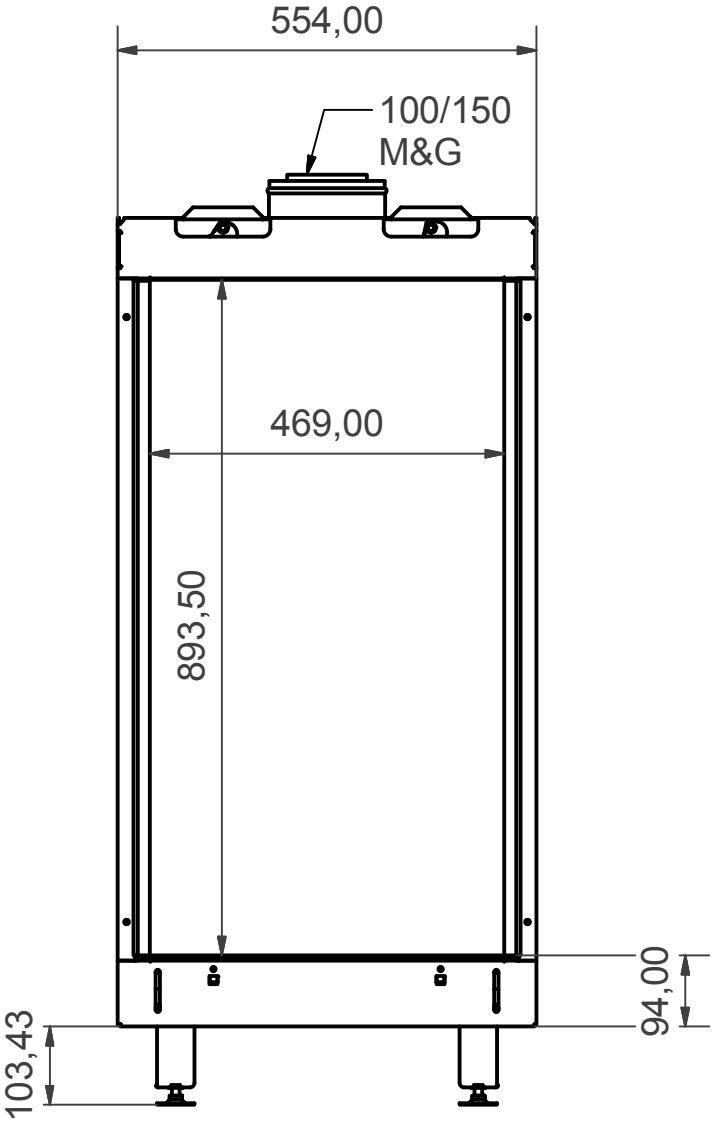
554,00
100/150
M&G
469,00
893,50
94,00
103,43

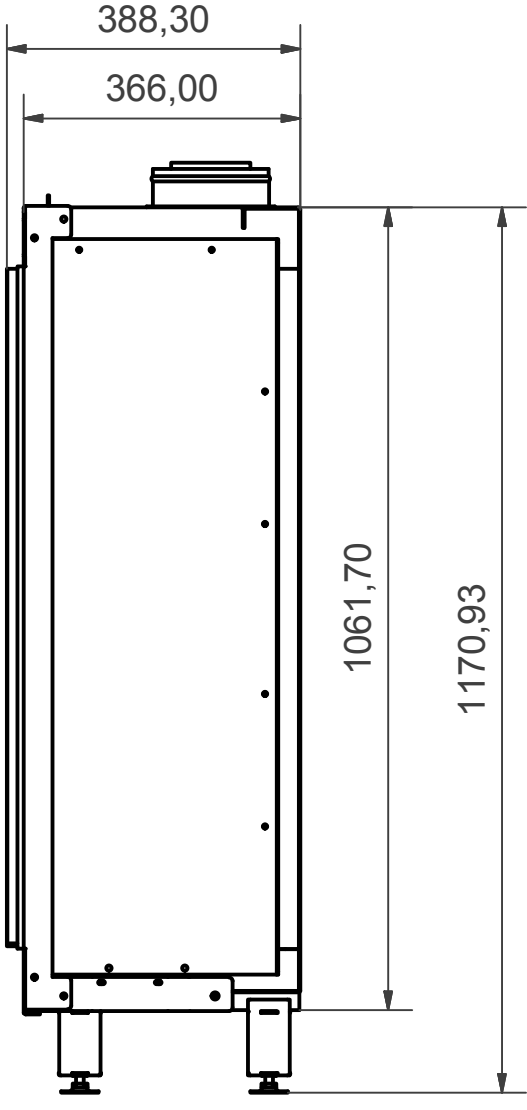
388,30
366,00
1061,70
1170,93

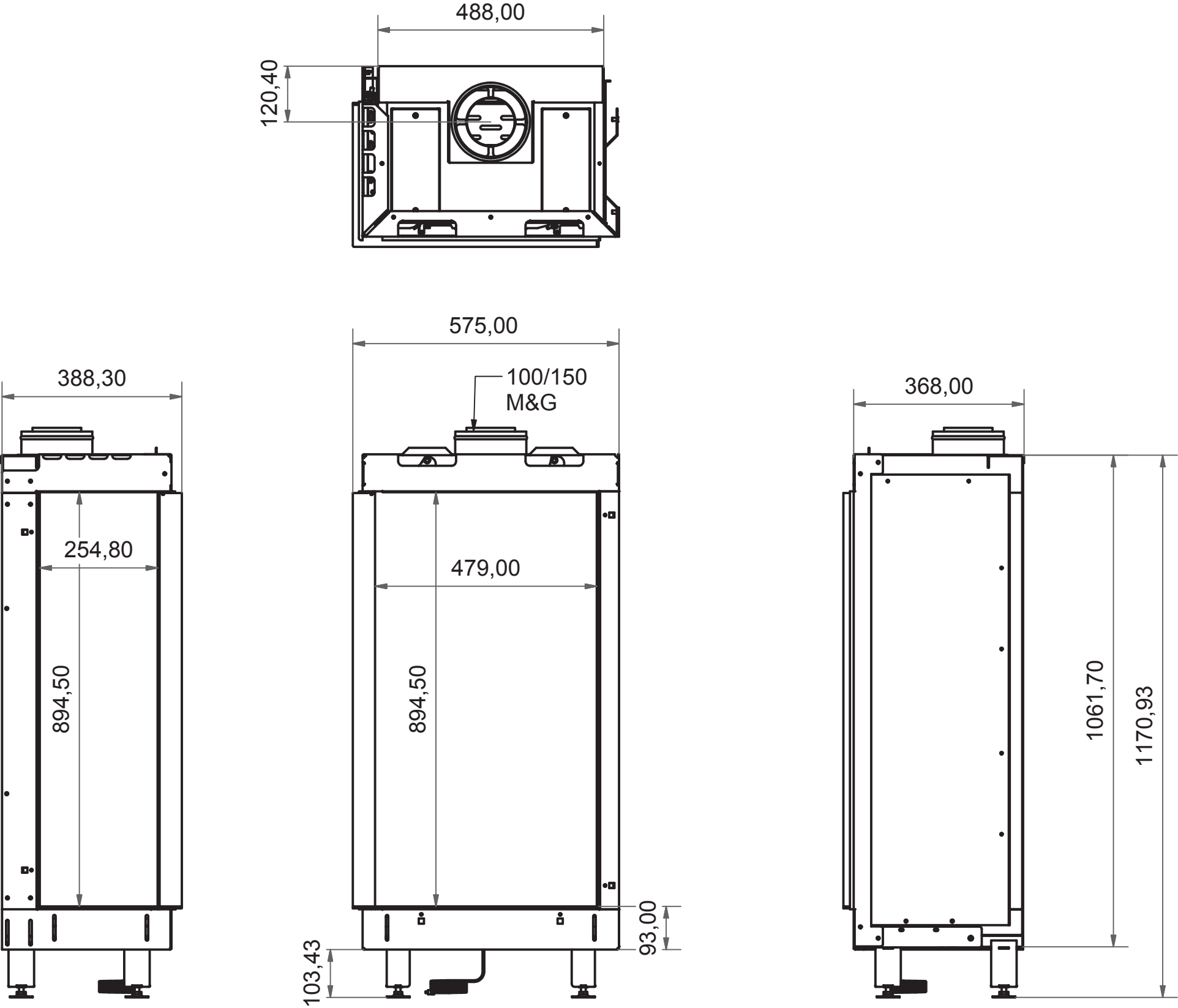
488,00
120,40
575,00
100/150
M&G
388,30
254,80
894,50
479,00
894,50
368,00
1061,70
1170,93
93,00
103,43

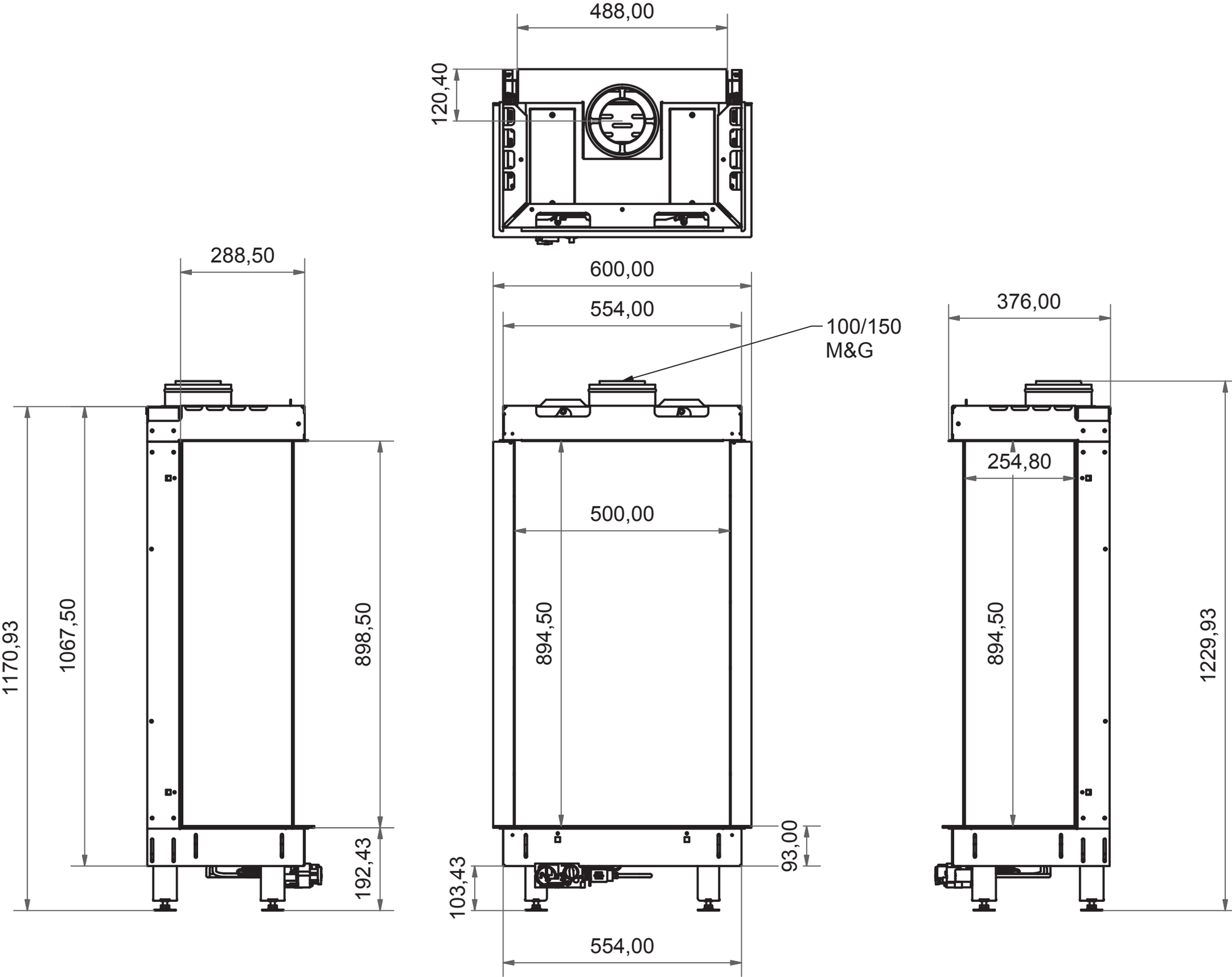
488,00
120,40
288,50
600,00
554,00
100/150
M&G
376,00
254,80
500,00
1170,93
1067,50
898,50
894,50
894,50
1229,93
192,43
103,43
93,00
554,00

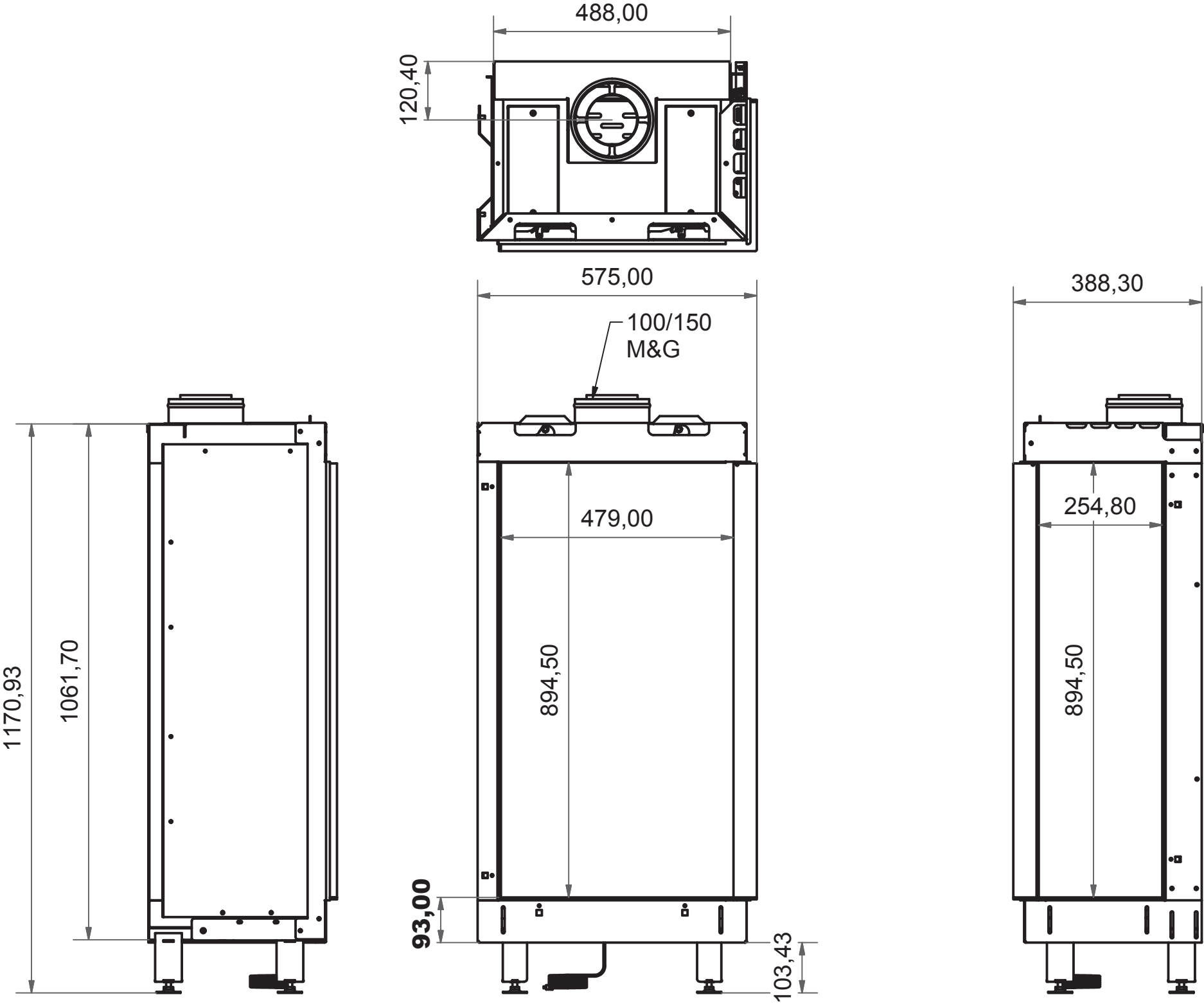
488,00
120,40
575,00
100/150
M&G
388,30
1170,93
1061,70
479,00
894,50
254,80
894,50
93,00
103,43